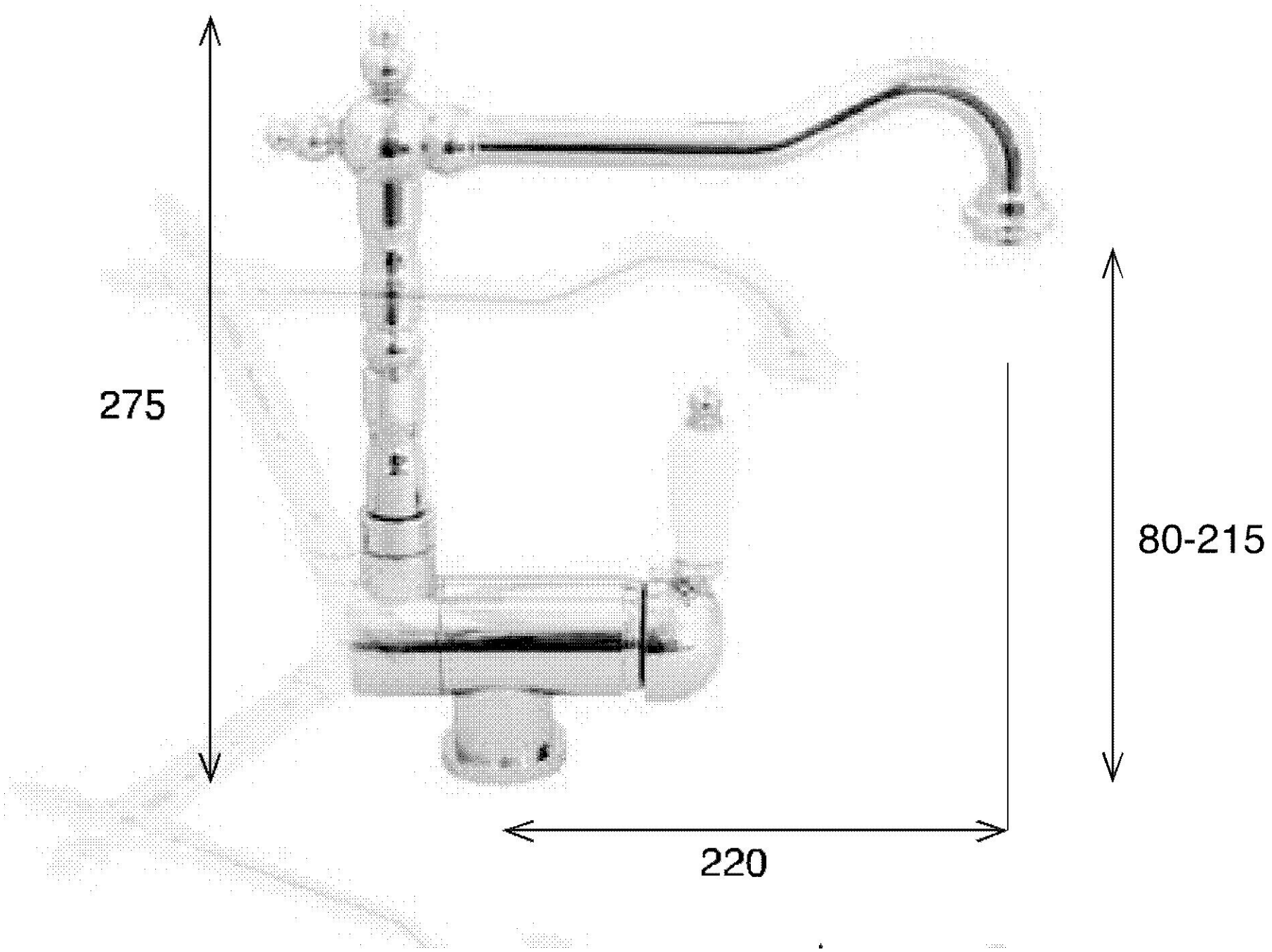
275
80-215
220