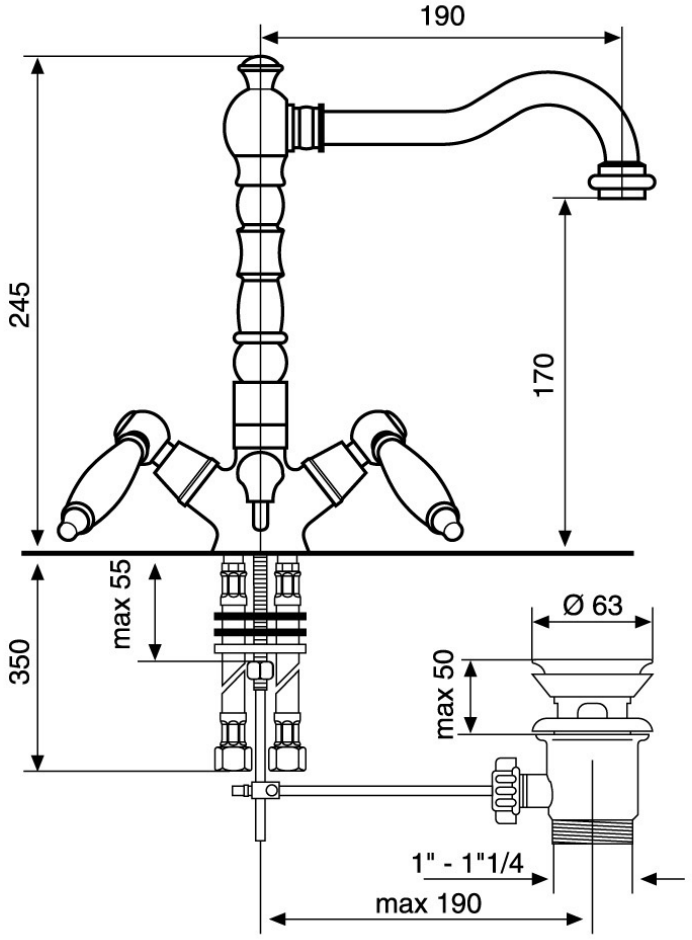
190
245
170
max 55
350
Ø 63
max 50
1" - 1"1/4
max 190

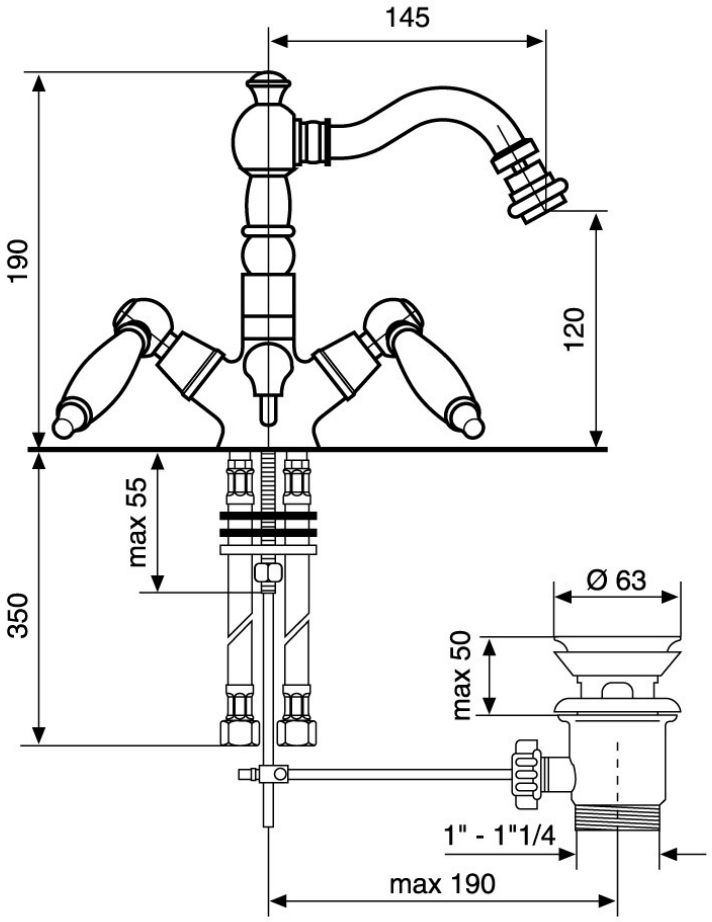
145
190
120
max 55
350
Ø 63
max 50
1" - 1"1/4
max 190